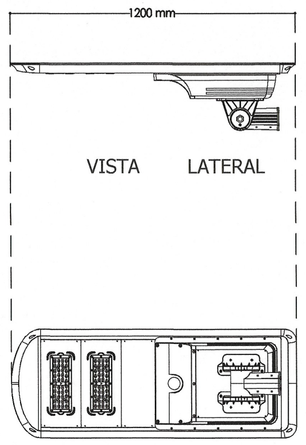
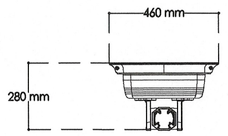
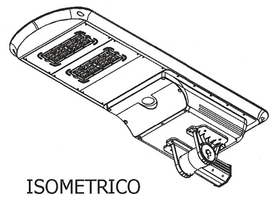
Luminaria LED solar

BI-S9B

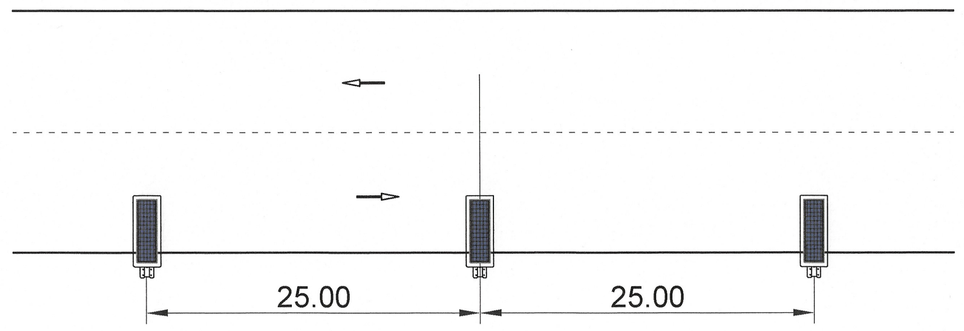
80W-AC



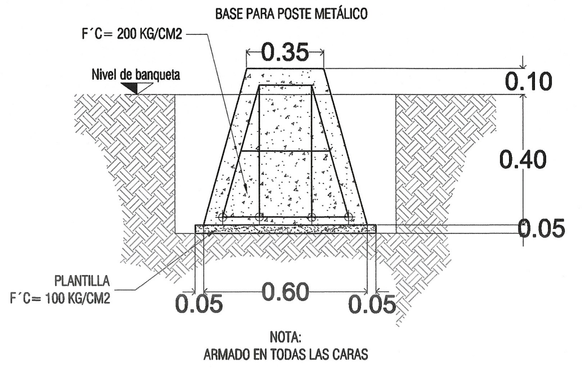




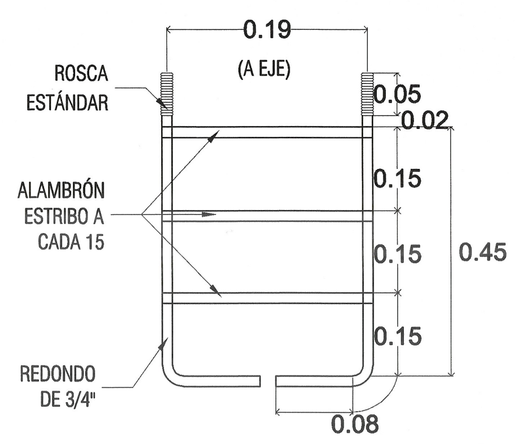
SIMBOLOGÍA				
Nº DE LUMINARIAS	ALTURA POSTE(m)	LUMINARIAS	POSTES	BASES
LS-01 AL LS-14	7.0m	14	14	14

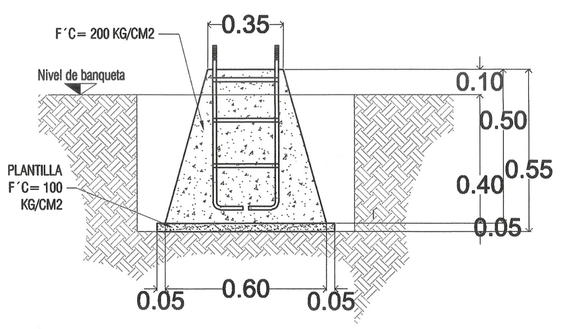


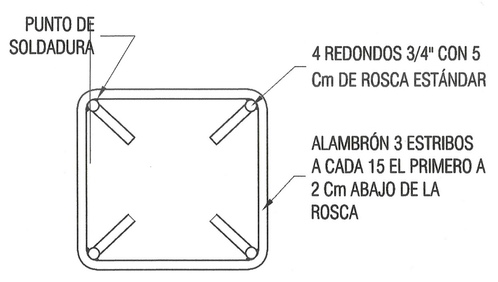
COLOCACIÓN DE LUMINARIAS TIPO EN SERIE



DETALLE DE BASE DE CONCRETO PARA POSTES

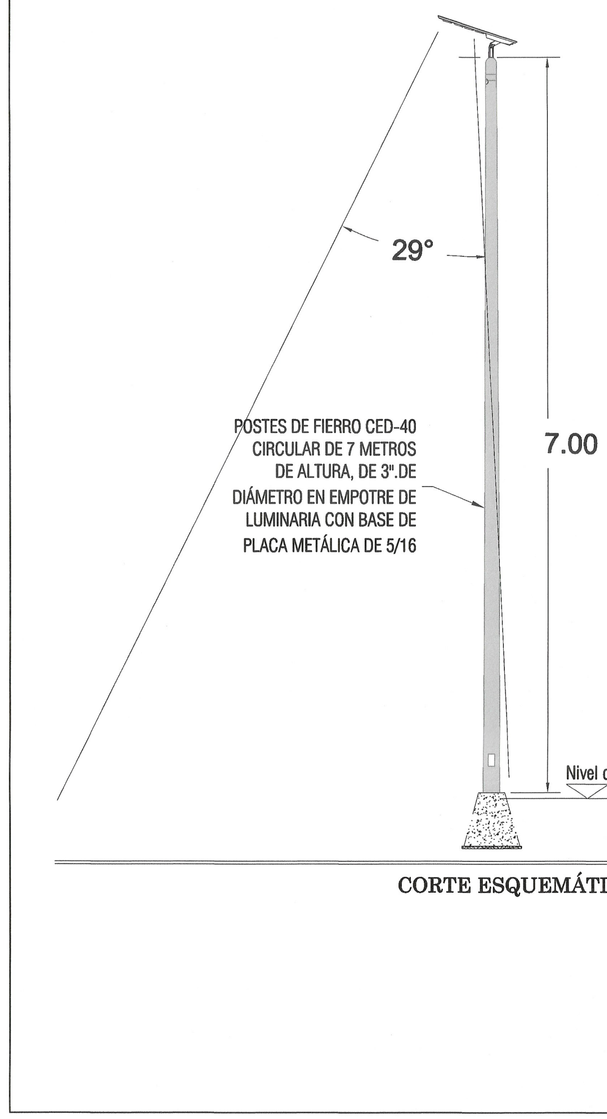




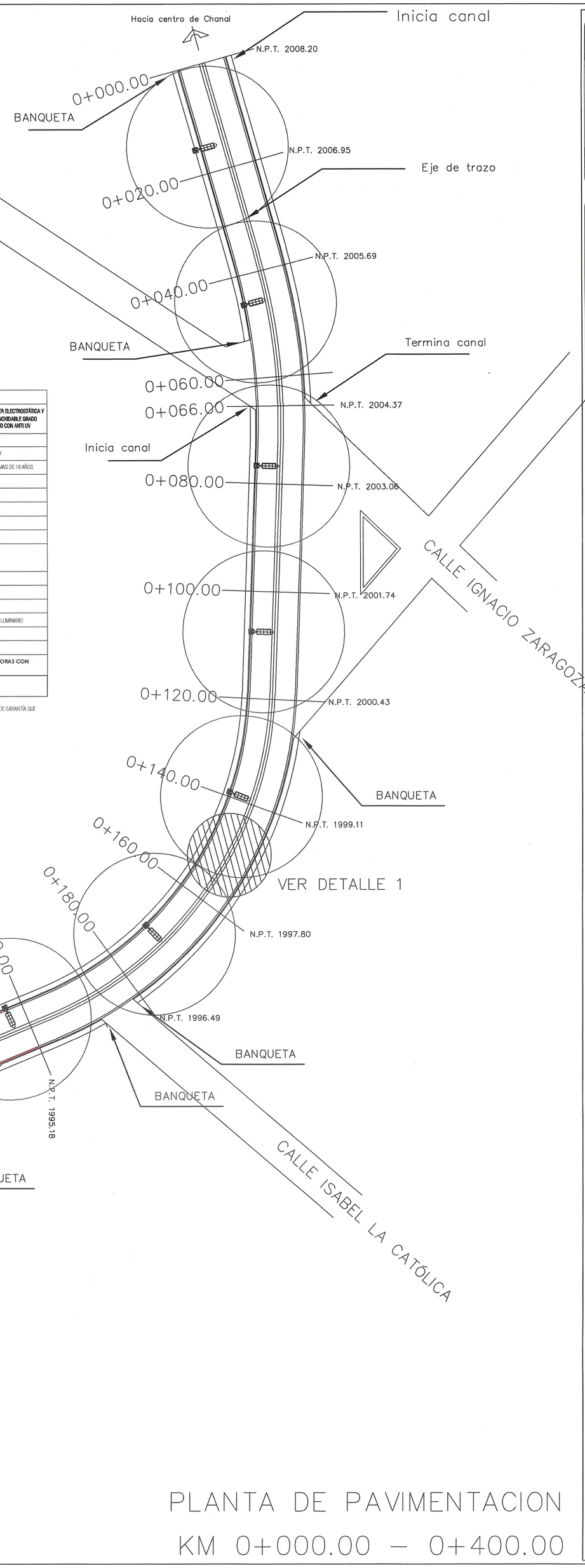


ESPECIFICACIONES DE LUMINARIAS	
GABINETE (CARCASA)	CARCASA DE ALUMINIO, PINTURA POLIESTER ELECTROSTÁTICA Y ANTICORROSIVA, TORNILLERÍA DE ACERO INOXIDABLE GRADO MARINO A316, Y LENTE DE POLICARBONATO CON ANTI UV
POTENCIA DE LED	80 W
POTENCIA DE PANEL SOLAR	PANEL MONO PV 90WTxNV
BATERÍA	Lifo 576 Wh LIFE PO4 CON VIDA UTIL DE MAS DE 10 AÑOS
CANTIDAD DE LEDS	60 PC
DISTRIBUCIÓN FOTOMÉTRICA	TIPO S
FLUJO LUMINOSO DEL SISTEMA	15,200 lm
TIEMPO DE CARGA	6 HRS (con cielo despejado)
TIEMPO CONTINUO ENCENDIDO	12 HRS AL 100%
TIEMPO DE AUTONOMÍA	2 DÍAS
ALTURA RECOMENDADA	7- 9 m
VIDA UTIL	150,000 h
DIMENSIONES	L1200(mm)xW (460)mmxH 280mm
GARANTÍA MÍNIMA	10 AÑOS Y 6 AÑOS EN LA BATERÍA KIT DEL LUMINARIO
TEMPERATURA DEL COLOR	3000°K
TEMPERATURA DE OPERACIÓN	-25°C A 65°C
MODO DE OPERACIÓN	FLUJO LUMINOSO AL 100% DE 12 HORAS CON RESPALDO DE 2 NOCHES
DEBERÁ CUMPLIR CON LAS SIGUIENTES NORMAS:	NOM-031, NOM-003, IP66, IK10

NOTA: EL CONTRATISTA ESTÁ OBLIGADO A SOLICITAR AL PROVEEDOR DE LUMINARIAS LA PÓLIZA DE GARANTÍA QUE AVALE 5 AÑOS DE FUNCIONAMIENTO.



CORTE ESQUEMÁTICO



PLANTA DE PAVIMENTACION

KM 0+000.00 – 0+400.00

HUMANISMO QUE TRANSFORMA

SECRETARÍA DE INFRAESTRUCTURA

GOBIERNO DE CHIAPAS 2024 - 2030

CROQUIS DE LOCALIZACIÓN



DATOS DE PROYECTO

GEOMETRIA

- Ancho de Calzada ——— VARIABLE
- Bombeo Transversal ——— 2.00 %
- Tipo de Pavimento ——— Rigido Concreto hco. F'C=250 kg/cm2

PAVIMENTO

- Espesor de Concreto Hco. ——— 15 cm
- Espesor de Base Hco. ——— 20 cm
- Espesor de Sub Base Hco. ——— 0.00 cm
- Confinamiento ——— Guarnicion de concreto de 15x20x40 cm

SIMBOLOGÍA

LUMINARIA E ILUMINACIÓN ESQUEMATICA

ESPECIFICACIONES DE LUMINARIAS

1. LOS CORTES EN PAVIMENTO Y/O BANQUETAS DE CONCRETO HIDRÁULICO DEBERÁN REALIZARSE CON CORTADORA DE DISCO DE DIAMANTE CON PROFUNDIDAD MÍNIMA DE 2.5 CMS, MEDIDO POR LÍNEA DE CORTE.
2. LOS RELLENOS DE CEPAS SE HARÁN CON MATERIAL PRODUCTO DE EXCAVACIÓN, COMPACTADA CON PISÓN DE FORMA MANUAL EN CAPAS DE 20 CMS DE ESPESOR AL 90% SEGÚN PRUEBA PROCTOR INCORPORANDO EL ÁREA NECESARIO.
3. TODO EL PRODUCTO RESULTADO DE DEMOLICIONES Y EXCAVACIONES QUE NO SEAN CONSIDERADOS DESECHOS DEBERÁN ACARREARSE A ZONA DE TIRO AUTORIZADA Y QUE CUMPLAN CON LA NORMATIVIDAD VIGENTE AMBIENTAL.
4. EN CASO DE QUE LA UBICACIÓN DE LUMINARIAS COINCIDA CON ALGÚN ÁRBOL O ARBUSTO, SE PONDRÁ A CONSIDERACIÓN LA REUBICACIÓN Y EN CASO DE REQUERIR EL DESRAME O DERRIBE DEL ÁRBOL SE DEBERÁ REALIZAR DE ACUERDO A LOS TRAMITES DE LA AUTORIDAD CORRESPONDIENTE
5. LA REPOSICIÓN DE BANQUETA SERÁ CON CONCRETO F'c=150 KG/CM2 DE 8 A 10 CMS. DE ESPESOR HECHO EN OBRA CON REVOLVEDORA ACABADO PULIDO O RAYADO CON BROCHA DE PELO, JUNTAS FRÍAS ACABADOS CON VOLTEADOR Y REVOLVEDORA.
6. SE UTILIZARÁ BASE PREFABRICADA CON SECCIÓN DE 60 X 35 X 50 CMS. DE CONCRETO DE F´C=200 KG/CM2, FORMA PIRAMIDAL CON ANCLAS GALVANIZADAS Y PINTADAS. ANCLA CONFORMADA POR VARILLA DE ROSCA CORRIDA DE 3/4", Y ESTRIBOS DE ALAMBRÓN DE 1/4" ARMADO CON ALAMBRE RECOCIDO CAL. 18. ESTRIBOS A CADA 15 CM., COLOCADOS SOLO EN LA VARILLA ROSCADA DE 3/4". TERMINADO PULIDO APARENTE. EXTENSIÓN DE LA VARILLA DE ROSCA CORRIDA CON VARILLA DE 1/2" EN FORMA DE L HACIA LAS ESQUINAS CON 5 CM. DE RECUBRIMIENTO Y 5 CM DEL PISO.TRASLAPE DE LA VARILLA DE ROSCA CORRIDA CON LA VARILLA DE 1/2" MÍNIMO 20CM AMARRADO CON ALAMBRE RECOCIDO CAL. 18.
7. SE UTILIZARÁN POSTES DE FIERRO CED-40 CIRCULAR DE 7 METROS DE ALTURA, DE 3";
DE DIÁMETRO EN EMPOTRE DE LUMINARIA CON BASE DE PLACA METÁLICA DE 5/16, APLICACIÓN DE PINTURA ANTICORROSIVA(BASE) Y ACABADO FINAL CON PINTURA PARA PROTECCIÓN A LA AGRESIVIDAD SALINA.
8. SE UTILIZARÁ PINTURA ANTICORROSIVA Y ESMALTE COMEX100-TOTAL ESMALTE ALQUIDÁLICO, ANTICORROSIVO, LIBRE DE PLOMO, COLOR TACITURNO 313-05.
9. PARA LA COLOCACIÓN DE POSTES, BRAZO Y LUMINARIA SE DEBERÁ EJECUTAR CON EQUIPO QUE CUMPLA CON LAS NORMAS DE SEGURIDAD VIGENTE Y QUE GARANTICE LA INTEGRIDAD FÍSICA DE LOS OPERADORES Y TRANSEÚNTES; ASÍ COMO DELIMITAR EL ÁREA DE TRABAJO PARA PROTECCIÓN.
10. SE UTILIZARÁ LUMINARIA KIT SOLAR LED ALL IN ONE 80 WATTS, CON UN RANGO DE 12.V, DE 15,200 LÚMENES CON CUERPO DE ALUMINO A PRESION TERMINADO EN PINTURA POLIESTER ELECTROSTÁTICA Y ANTICORROSIVA COLOR GRAFITO RAL 7024, DIFUSOR DE PLICARBONATO CON TRATAMIENTO ANTI UV Y RESISTENTE A IMPACTOS, TORNILLERÍA DE ACERO INOXIDABLE GRADO MARINO A316L, RÓTULA DE INSTALACIÓN CON ÁNGULO AJUSTABLE DE ±15°, INSTALACIÓN HORIZONTAL MEDIANTE BRAZO 2" Ø – 2 1/2" Ø EXTERIOR O INSTALACIÓN VERTICAL PARA NIPLE EN POSTE CON ÁNGULOS BLOQUEADOS PARA MAYOR ESTABILIDAD, CERTIFICACIONES: NOM-003, NOM-031, CE, CB, CERTIFICADO DE RESISTENCIA AL VIENTO DE HASTA 205 KM/H (HURACÁN CATEGORÍA 5) QUE CUMPLA CON LA NOM 003, CON GARANTÍA DE 10 Y 6 EN LA BATERÍA AÑOS EN EL KIT COMPLETO DE LUMINARIA.
11. EL TIPO DE BATERÍA SERÁ DE LITIO 768 WH LiFePO4.
12. LA TEMPERATURA DEL COLOR SERÁ EN UN RANGO DE CCT 3000 K.
13. EL GRADO DE PROTECCIÓN EN TODA LA LUMINARIA SERÁ IP66 E IK10.
14. LA LUMINARIA DEBE DE OPERAR AL 100 % LAS 12 HORAS DIARIAS; POR CUESTIONES DE SEGURIDAD LA LUMINARIA NUNCA PODRÁ NI DEBERÁ APAGARSE DURANTE LA NOCHE; ADEMÁS, LA LUMINARIA CON EL USO DEL SENSOR, DEBERA DE TENER LA CARACTERÍSTICA DE ENCENDERSE CUANDO EL SENSOR DEJE DE PERCIBIR LUZ NATURAL Y DE APAGARSE CUANDO EL SENSOR PERCIBA LUZ NATURAL.
15. TEMPERATURA DE OPERACIÓN: -25°C A 65°C.

DE ACUERDO AL REGLAMENTO DE LA LEY DE OBRA PÚBLICA DEL ESTADO DE CHIAPAS PUBLICADO EN EL PERIÓDICO OFICIAL NUMERO 376, DE FECHA 30 DE AGOSTO DE 2006. PUBLICACIÓN NUMERO 265A-A-2006 EN EL ARTICULO 14 QUE A LETRA DICE: LA VALIDACION Y RESPONSIVA DE LA VIABILIDAD TECNICA DE LOS PROYECTOS ESTARA A CARGO DE QUIEN LO ELABORA, YA SEA EN EL CASO DE QUE LO REALICE LA DEPENDENCIA O ENTIDAD A TRAVES DE LOS SERVIDORES PUBLICOS ASIGNADOS PARA TAL EFECTO O CUANDO LA REALIZA UNA PERSONA EXTERNA EN VIRTUD DE UN CONTRATO.
TODA MODIFICACIÓN AL MISMO EMPERA SERÁ A TRAVÉS DE CÉDULAS DE CAMBIO GENERADAS A SOLICITUD DE LA CONTRATISTA HACIA LA SUPERVISIÓN DADO EL Vo.Bo. DE LA DIRECCIÓN DE PROYECTOS SIEMPRE Y CUANDO CUMPLA CON LA NORMATIVIDAD CORRESPONDIENTE.

ESTA VALIDACIÓN TIENE VIGENCIA DE UN AÑO A PARTIR DEL _____

SECRETARÍA DE INFRAESTRUCTURA
GOBIERNO DE CHIAPAS 2024 - 2030
VALIDO, CONFORME A LA NORMATIVA
VoBo

VALIDADO

ARQ. VIOLETA AURORA GONZALEZ GERARDO
Directora de Proyectos
DIRECCIÓN DE PROYECTOS

ING. DAVID ALVARADO JIMENEZ
Jefe del Departamento de Cálculo Estructural e Instalaciones

ADMINISTRACIÓN PARA CONSTRUCCIÓN

SECRETARÍA DE INFRAESTRUCTURA

MTRA. ANAKAREN GÓMEZ ZUART
Secretaria de Infraestructura
ARQ. MARCO ANTONIO CONSTANTINO VERA
Subsecretario de Desarrollo Urbano y Proyectos
ARQ. VIOLETA AURORA GONZALEZ GERARDO
Directora de Proyectos
ING. DAVID ALVARADO JIMENEZ
Jefe del Departamento de Cálculo Estructural e Instalaciones

NOMBRE DEL PROYECTO

PAVIMENTACIÓN DE LA CALLE PRINCIPAL DESDE LA AV. IGNACIO ZARAGOZA CAD. KM 0+000 AL CAD. KM. 0+440 EN LA CABECERA MUNICIPAL DE CHANAL (CONSTRUCCIÓN)

LOCALIDAD	MUNICIPIO	REGIÓN
CHANAL	CHANAL, CHIAPAS	V ALTOS TSOTSIL TSELTAL

TÍTULO DEL PLANO	CLAVE DE PLANO
ALUMBRADO PUBLICO SOLAR	IPAV3-01

FECHA	ESCALA	ACOTACIÓN
SEPTIEMBRE 2026	ESC: 1:500	EN METROS